Technische Daten
Sticks 3000

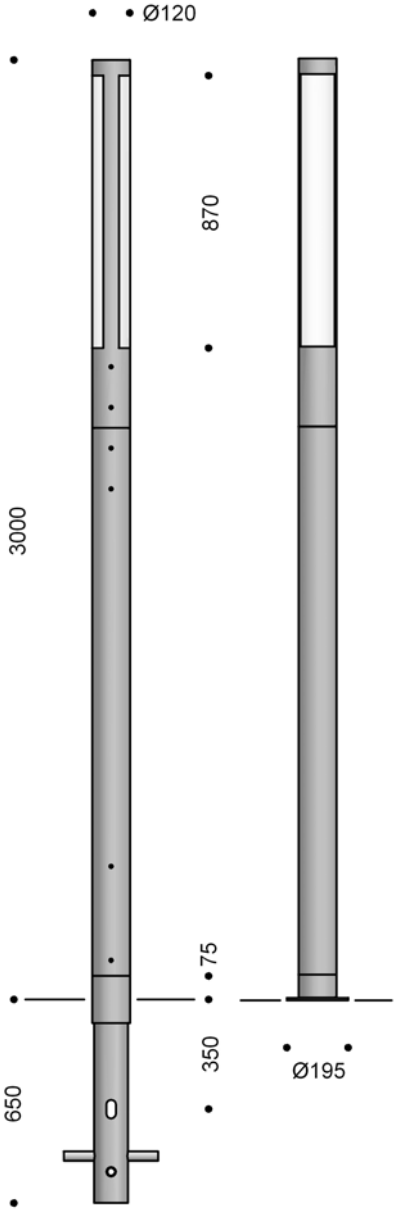

Material:	Lackiertes Aluminium
Abschirmung:	Schlagfestes, opalisiertes Acrylglas Mit ein- oder doppelseitiger Lichtspalte erhältlich.
Montage:	Mit Erdanker zum Eingraben
Anschluss:	Max 2 Stck. 5x6 mm^2 in 25 mm^2 Klemme Vorschaltgerät und 4A Sicherung im Kopf
Schutzart:	IP 44 · Klasse II
Bestückung:	30 W Leuchtstofflampe T26, EVG, 1600 Lumen (930), alt. 2400 Lumen (830)
Sockel:	G13
Einseitige Lichtspalte:	5703646 **82344** 0 Graphitgrau
Doppelseitige Lichtspalte:	5703646 **82354** 9 Graphitgrau

Focus Lighting AS · Kokkedal Industripark 40 · DK 2980 Kokkedal
www.focus-lighting.dk · focus@focus-lighting.dk
Tel: +45 4914 8080 · Fax: +45 4914 8090

Montageanleitung

Sticks 3000 mm · Art.Nr. 82344-82354

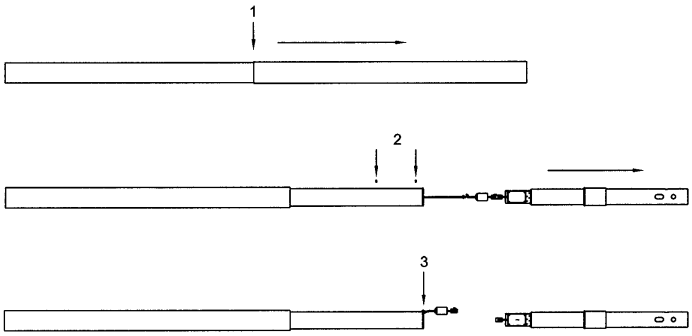

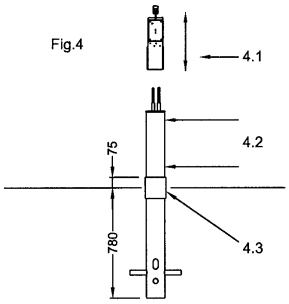

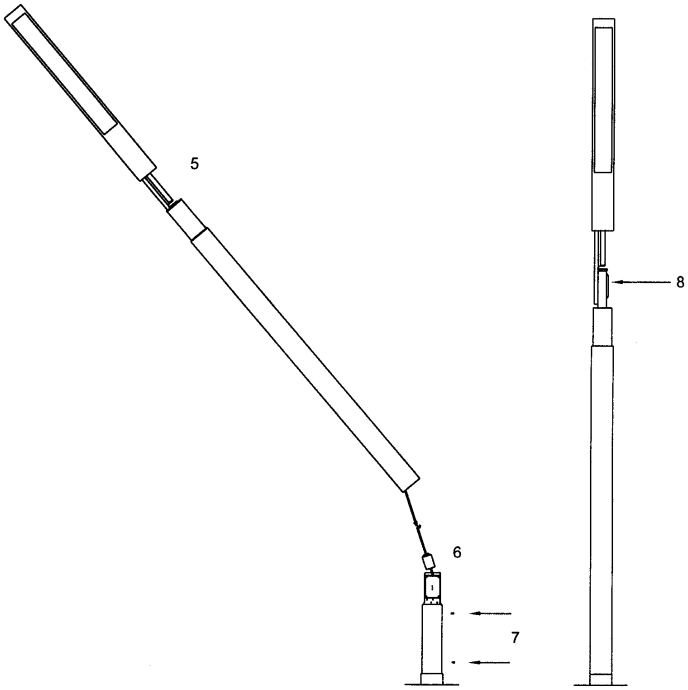

Montage:

- Die Teleskopverpackung an der Mitte aufschneiden und den äussersten Teil entnehmen (1).
- Die beiden Schrauben (2) entfernen und den Erdanker mit Anschlusskasten aus dem Mastrohr ziehen.
- Die Steckverbindung freimachen und die Leitung am Haken (3) befestigen. Bitte, darauf achten, dass die Leitung nicht in den Mast verschwindet.

- Den Erdanker wie veranschaulicht (4) eingraben und eventuell mit dem Lot messen. Die Gewindelöcher (4.2) rechts der Lichtrichtung drehen.
- Den Anschlusskasten (4.1) aus dem Erdanker ziehen, und Leca-Granulat bis zum Oberrand der Manchette (4.3) hineingiessen.
- Kabel, max. 2 Stck. 5x6 mm^2, anpassen und Isolierung entfernen. Kasten zurückschieben und Kabel anschliessen.

- Den letzten Teil der Verpackung entfernen und das obere Rohr für die Bestückung entnehmen (5).
- Die Leuchte heben, die Steckverbindung sammeln und durch den Zylinder schützen (6). Den Mast über den Erdanker anbringen. Die Leitung zieht sich automatisch auf.
- Die beiden Schrauben montieren (7).

Wartung:

- Für den Leuchtmittelwechsel, das obere Rohr entnehmen.
- Für den Sicherungswechsel, die Bausteinstange mit der Leuchtstofflampe ein bisschen aufziehen. (8).

Focus Lighting AS · Kokkedal Industripark 40 · DK 2980 Kokkedal
www.focus-lighting.dk · focus@focus-lighting.dk
Tel: +45 4914 8080 · Fax: +45 4914 8090